Quick Start Guide

Panduan ringkas
Stručná příručka
Hurtig start-guide
Schnellstartanleitung
Guía de inicio rápido
Höôùng daãn söû duïng nhanh
Guide de démarrage rapide
Vodič za brzi početak rada
Guida rapida
Gyors üzembe helyezési útmutató
Snelstartgids
Hurtigstartveiledning
Instrukcja szybkiego uruchomienia
Guia de consulta rápida
Краткое руководство
Hızlı başlangıç kılavuzu
Қысқаша нұсқаулық
Tez İşəsalma Təlimatı

Ghid de pornire rapidă
Priročnik za hiter začetek
Stručná príručka
Pikaopas
Snabbstartguide
Ръководство за бърз старт
Οδηγός γρήγορης εκκίνησης
快速使用指南
快速入门指南
クイックスタート ガイド
คู่มือการเริ่มใช้งานอย่าง รวดเร็ว
빠른 시작 설명서
Vodič za brzo učenje i početak rada
Керівництво для швидкого початку експлуатації
دليل التشغيل السريع
სწრაფი სტარტის ინსტრუქცია
Համառոտ ուղեցույց

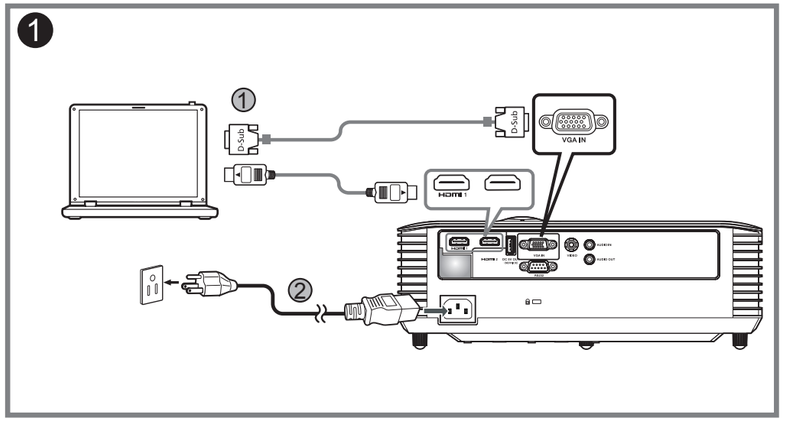

Connecting to a Computer

Menyambung ke Komputer
Připojení k počítači
Tilslutning til en computer
Anschluss an einen Computer
Conexión a un ordenador
Kết nối với Máy tính
Connecter un ordinateur
Povezivanje s računalom
Collegamento a un computer
Csatlakoztatás egy számítógéphez
Verbinden met een computer
Koble til en datamaskin
Podłączanie do komputera
Conectar a um computador
Подключение к компьютеру
Bir bilgisayara bağlama
Компьютерге жалғау
Kompüterə Qoşulma

Conectarea la un computer
Povezovanje z računalnikom
Pripojenie k počítaču
Tietokoneeseen yhdistäminen
Ansluta till en dator
Свързване с компютър
Σύνδεση σε υπολογιστή
連接到電腦
连接到电脑
コンピュータに接続する
การเชื่อมต่อเข้ากับคอมพิวเตอร์
컴퓨터에 연결
Povezivanje sa računarom
Підключення до комп'ютера
الاتصال بجهاز كمبيوتر
კომპიუტერთან შეერთება
Կապակցումը համակարգչին

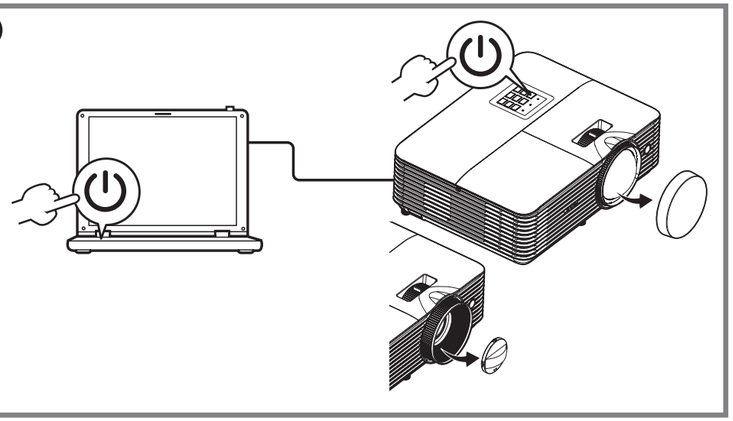

Powering On the Projector

Menyalakan Proyektor
Zapnutí projektoru
Tænd for projektoren
Den Projektor einschalten
Encender el proyector
Bật nguồn trên Máy chiếu
Allumer le projecteur
Uključivanje projektora
Accensione del proiettore
A projektor bekapcsolása
De projector inschakelen
Slå på projektoren
Włączanie projektora
Ligar o projector
Включение проектора
Projektöre Güç Verme
Проекторды іске қосу
Projektorun Yandırılması

Pornirea proiectorului
Vklop projektorja
Zapnutie projektora
Projektorin virran kytkeminen päälle
Sätta på projektorn
Включване на проектора
Ενεργοποίηση του προβολέα
啟動投影機電源
打开投影机
プロジェクタの電源を入れる
การเปิดใช้เครื่องฉายภาพ
프로젝터 전원 켜기
Uključivanje projektora
Увімкнення живлення проектора
تشغيل جهاز الإسقاط الضوئي
პროექტორთან მიერთება
Պրոյեկտորի միացումը

http://go.acer.com/?id=17883

36.7GP01H001-A
P/N:MC.JS711.001

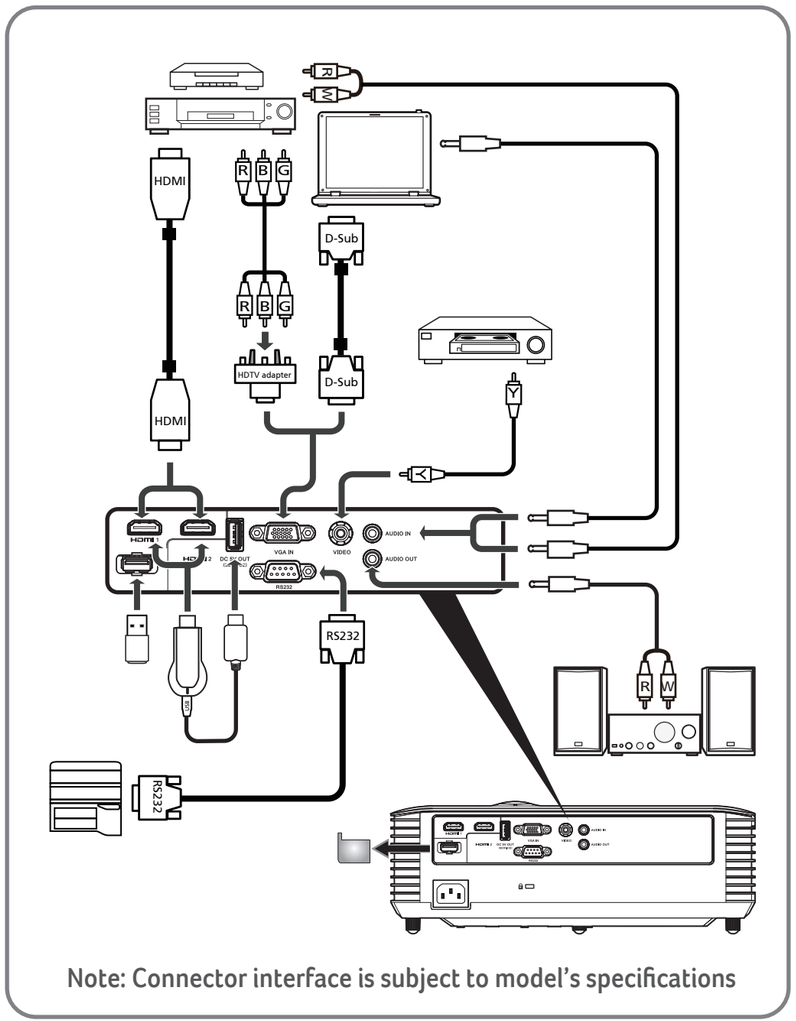

Note: Connector interface is subject to model's specifications

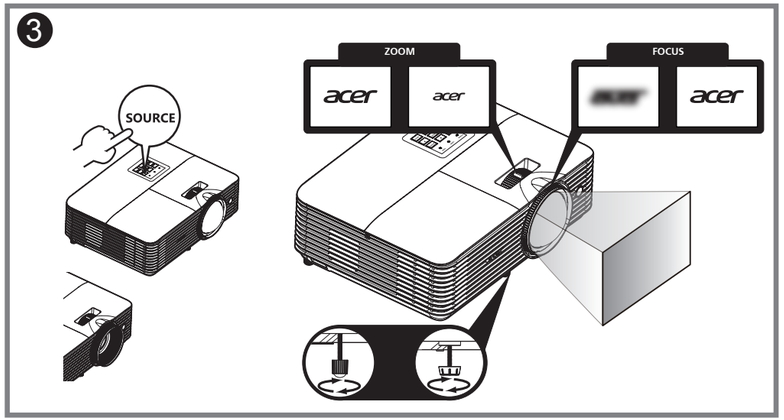

Adjust the image

Atur gambarnya
Upravit obrázek
Juster billede
Bild anpassen
Ajuste la imagen
Điều chỉnh hình ảnh
Ajuster l'image
Prilagodite sliku
Regolare l'immagine
Állítsa be a képet
Pas het beeld aan
Juster bildet
Dostosuj obraz
Ajustar a imagem
Отрегулируйте изображение
Görüntüyü ayarla
Кескіндi түзету
Şəkli tənzimləyin
Reglați imaginea
Prilagodite sliko
Nastavenie obrazu
Säädä kuvaa
Justera bilden
Регулирайте изображението
Ρυθμίστε την εικόνα
調整影像
调整图像
画像を調整
ปรับภาพ
이미지 조정
Podesite sliku
Налаштуйте зображення
اضبط الصورة
გამოსახულების გასწორება
Կարգավորեք պատկերը